LEGEND NX

LGNXTO4KIRWTF

Caméra tourelle universelle à objectif fixe 4K HDTVI

- Imagerie haute résolution 8MP
- Objectif fixe 2,8 mm
- Distance IR jusqu'à 30 m
- DWDR et 3D DNR pour une meilleure clarté d'image
- Prend en charge : TVI, AHD, CVI, CVBS
- Résistante à l'eau et à la poussière (IP67)

NDAA Compliant | IP67 | 4K

En Bref

Cette caméra offre une résolution Ultra HD de 8MP avec un objectif fixe de 2,8 mm, garantissant des visuels clairs et une large couverture. Elle dispose d'une portée de vision nocturne infrarouge allant jusqu'à 30 mètres, de WDR et de 3D DNR pour une qualité d'image améliorée, et est classée IP67 pour sa résistance à l'eau et à la poussière.

Dimensions

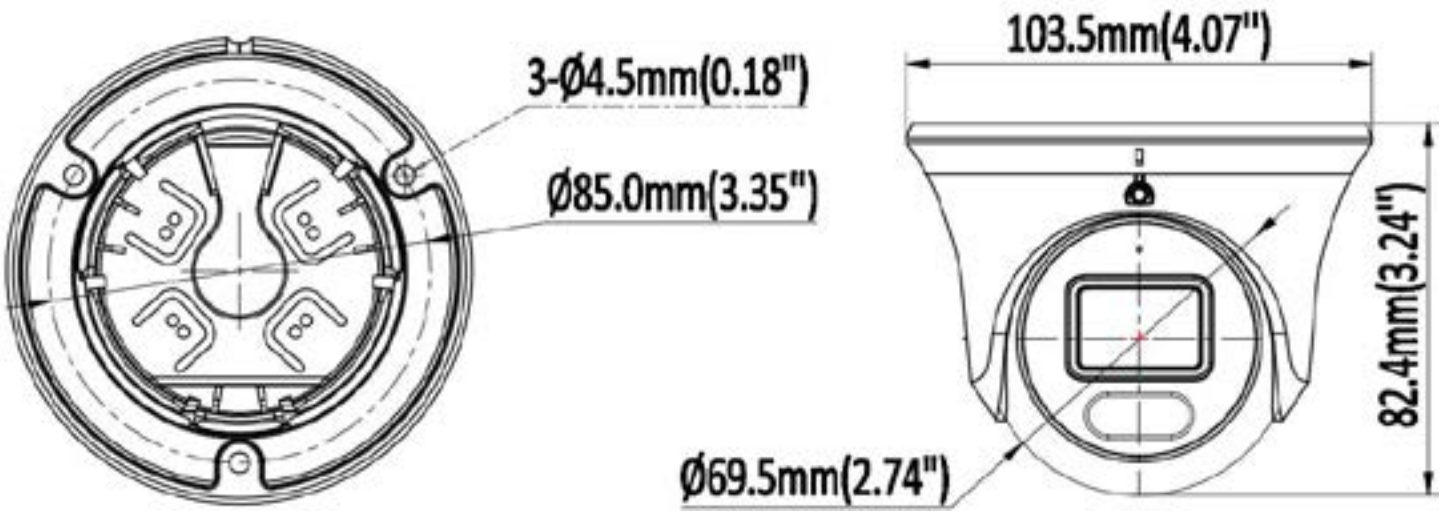

*Design et specifications sont sujets aux changements sans préavis

Fiche Technique

Caméra: LGNXTO4KIRWTF	
Capteur d'Images	Capteur CMOS 1/2.8"
Système de signal	PAL/NTSC
Pixels effectifs	3840 (H) ×2160 (V)
Obturateur Électronique	AUTO/ 1/50 (1/60) ~ 1/50,000sec
Éclairage Minimale	0.01Lux @ (F1.2, AGC ON) , 0 LUX avec IR
Taux de rafraîchissement vidéo	PAL/NTSC: 8MP @ 15fps
Sortie Vidéo	AHD / TVI / CVI / CVBS
Caractéristiques de Caméra	
Ratio S/N	≥ 50dB
Réduction des Bruits	3D DNR
Jour/Nuit	EXT / Auto / Color / Noir et Blanc
Balance des blancs	ATW
Plage Dynamique Étendue	120 dB
LED IR	2pcs SMD LED
Portée IR	30m / 98.43ft
Lentille	
Longueur Focale	2.8 mm / 3.6mm lentille fixe
Field of View	2.8 mm : Horizontal FOV: 109°, Vertical FOV: 63°, Diagonal FOV: 125° 3.6mm : Horizontal FOV: 92°, Vertical FOV: 51°, Diagonal FOV: 105°
Type de Lentilles	Iris fixe
Type de Monture	M12
Général	
Environnement Fonctionnelle	-40°C ~ +60°C, RH 95% MAX
Alimentation	DC12V (±10%)
Consommation Énergie	Moins de 5W
Niveau de Protection	IP67
Matériel	Métal
Dimensions	Φ 103.5 x 82.4 mm (Φ 4.07" x 3.24")
Poids	0.77 lb /350g

*Design et specifications sont sujets aux changements sans préavis

Vous pourriez avoir besoin

XLGNXLB10
Boîte de Jonction
Φ112.5 mm × 49.5mm

XLGNXPM03
Support sur poteau
Φ170mm × 135.8mm × 43.7mm

XLGNXLB14C
Support Mural
Φ120mm × 105.8mm x 43.7mm

XLGNXCM700
Support suspendu
Φ116 mm × 734.5 mm

Monture des Accesoires

XLGNXLB10

XLGNXLB14C

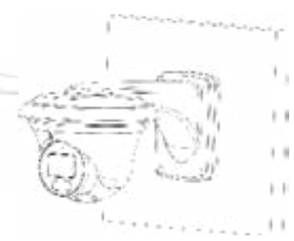

XLGNXLB10 + XLGNXLB14C

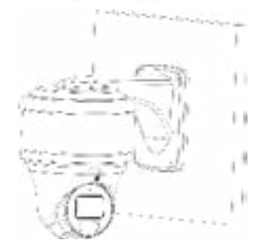

XLGNXLB10 + XLGNXCM700

XLGNXPM03

XLGNXPM03 + XLGNXLB10

XLGNXPM03 + XLGNXLB14C

XLGNXPM03 + XLGNXLB10 + XLGNXLB14C

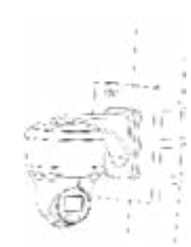

*Design et specifications sont sujets aux changements sans préavis.

Unifiez votre solution de sécurité | www.inaxsys.com | sales@inaxsys.com